PRATISSOLI Hochdruck-Plungerpumpe KT - LP (low pressure)

Die Hochdruckpumpe Typ KT ist speziell für den Einsatz in Kommunalfahrzeugen und stationären Reinigungsanlagen entwickelt. Die KT-Pumpe ist eine liegende Dreiplungerpumpe mit angeflanschtem Pumpenkopf und leicht austauschbaren Plungerwechselsätzen. Die Pumpe ist zur Förderung von sauberem Wasser oder anderen nicht aggressiven oder abrasiven Medien mit ähnlichem spezifischen Gewicht wie Wasser im Dauerbetrieb oder für den Einsatz mit Unterbrechungen geeignet.

Technische Daten

Plungerhub: 26 mm
Zulauftemperatur max.: 40 °C
Zulaufdruck max.: 3 bar

PRATISSOLI Pompe à pistons haute pression KT-LP (low pressure)

La pompe à haute pression modèle KT a été spécialement développée pour l'utilisation dans des véhicules communaux et des installations de nettoyage stationaires. La pompe KT est une pompe à trois pistons avec tête de culasse en position couchée. Les pistons peuvent être remplacés facilement. La pompe est destinée pour l'évacuation d'eaux claires et autres substances non-aggressives ou abrasives dont le poids spécifique est équivalent à celui de l'eau en fonctionnement continu ou par intermittence.

Dates techniques

Course du piston: 26 mm
Température maximale aller: 40 °C
Pression maximale aller: 3 bars

Typ	l/min *l/min*	Druck max. (bar) *Pression max. (bar)*	Leistung *Puissance débit* U/min *t/min*	Leistung kW *Puissance kW*	Ölfüllung (l) *Remplissage d'huile (l)*	Kolben (Ø/mm) *Piston (Ø/mm)*	Gewicht (kg) *Poids (kg)*	Best. Nr. *Art-No.*
KT 24 LP	51	250	1450	24,3	2	24	40	PR.KT24LP
KT 28 LP	70	200	1450	26,5	2	28	40	PR.KT28LP
KT 30 LP	80	175	1450	26,5	2	30	40	PR.KT30LP
KT 32 LP	91	150	1450	25,8	2	32	40	PR.KT32LP
KT 36 LP	115	120	1450	26,5	2	36	40	PR.KT36LP
KT 40 LP	142	100	1450	27,0	2	40	40	PR.KT40LP

Délai de livraison sur demande. Lieferfrist auf Anfrage. ***Article en stock: marqué en gras.*** **Artikel an Lager: fett markiert.**

Abmessungen Hochdruck-Plungerpumpe KT - LP

Dimensions de la pompe à pistons haute pression KT - LP

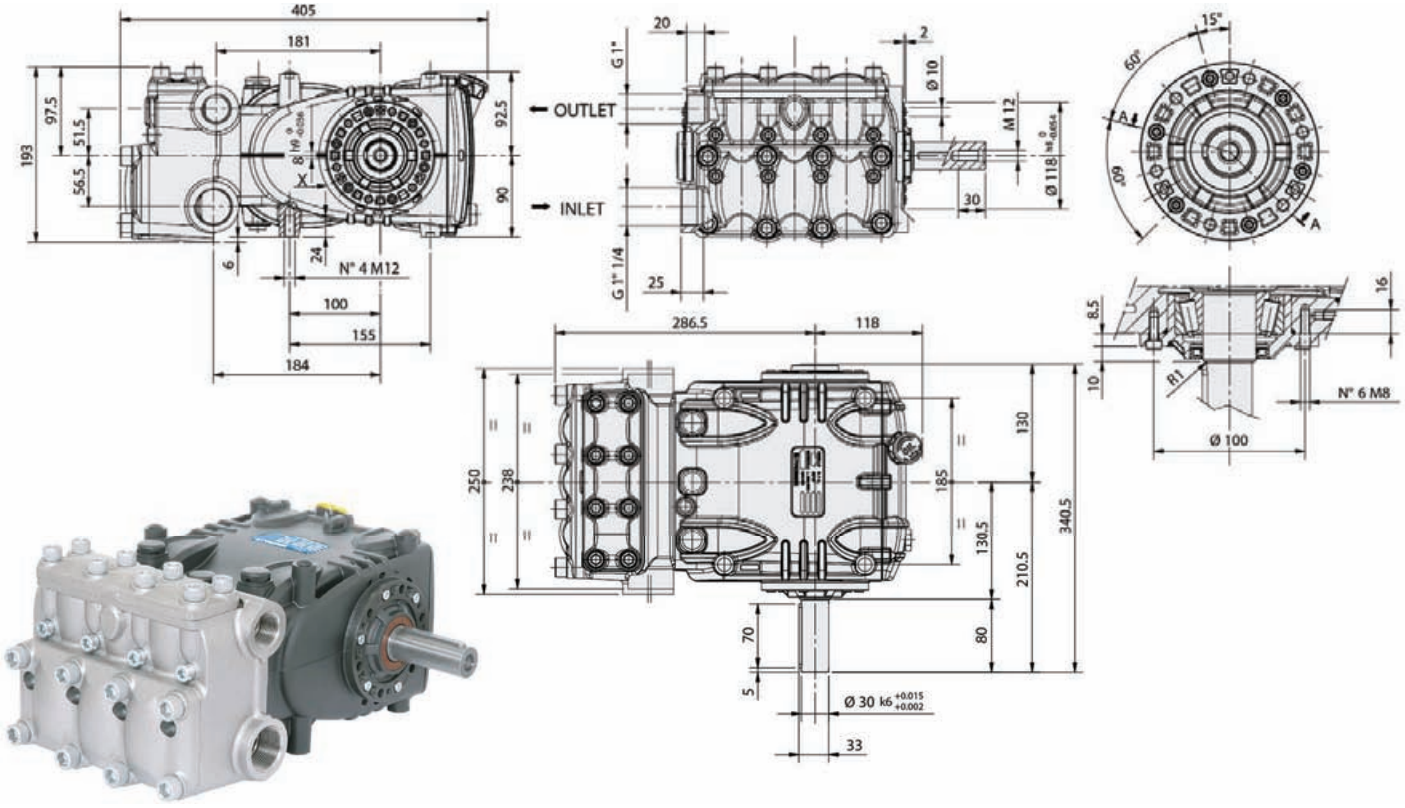

Telefon direkt +41(0)71 932 10 58 / 68
info@keller-kirchberg.ch
KELLER KIRCHBERG